CRAFT + MAIN

ABBOTT

ENSEMBLE DE MEUBLE-LAVABO DE 58 PO

SPÉCIFICATIONS :

- 2 portes à fermeture lente avec charnières dissimulés et 6 tiroirs à fermeture lente
- Ferrures en chrome
- Meuble-lavabo assemblé
- Dessus de pierre façonné blanc de Carrare avec lavabo sous plan blanche, rectangulaire pré-attachée en porcelaine vitrifiée
- Perçage de robinet à entraxe de 8 po
- Dosseret de 4 po de hauteur inclus

DIMENSIONS GLOBALES :

DESSUS:
58 po (L) x 22 po (P) x ¾ po (H) ou 4¾ po (H) avec Dosseret
1473mm (L) x 559mm (P) x 19mm (H)

MEUBLE-LAVABO:
57 po (L) x 21 po (P) x 34 po (H)
1448mm (L) x 533mm (P) x 864mm (H)

EXPÉDITION :

DESSUS:		**MEUBLE-LAVABO:**	
Volume	11,5	**Volume**	34,89
Poids brut	121,0 lb	**Poids brut**	185,9 lb

ARTICLE À INDIQUER :

BLANC :

☐ **ABWVT5821**
UPC: 721015421917

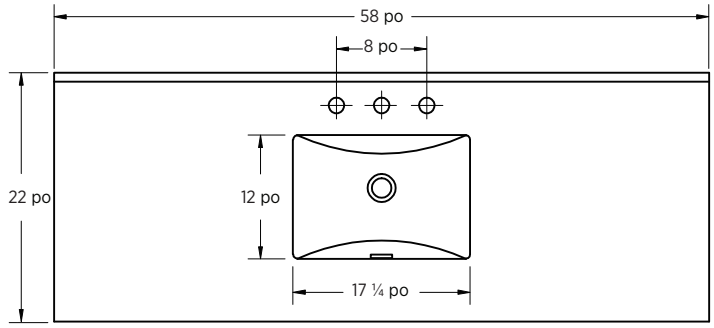

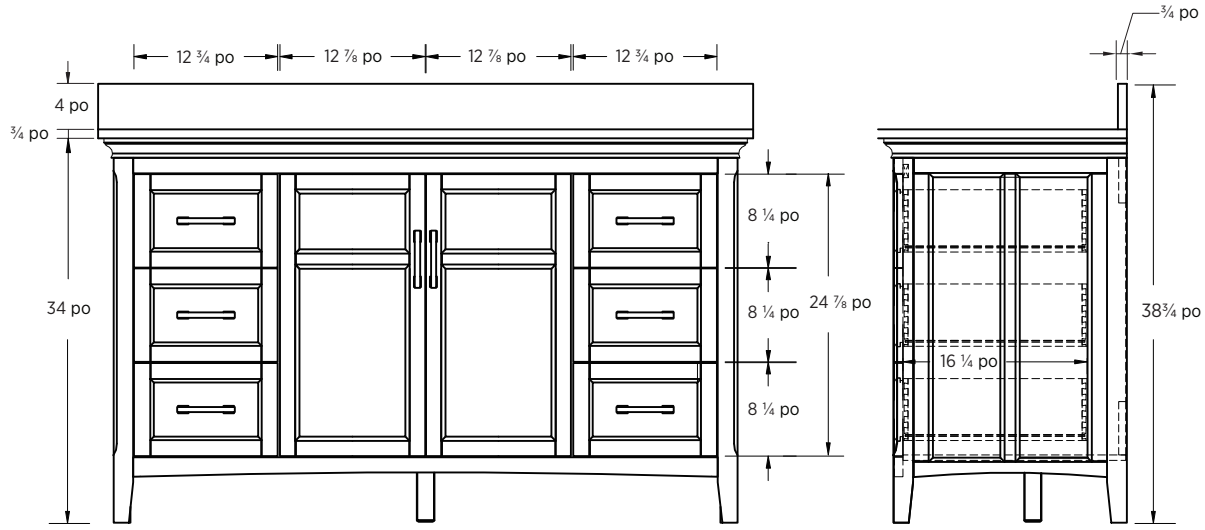

Remarque:

Important: Les dimensions du produit peuvent avoir des variations minmales et peuvent varier de façon à respecter les tolerances permis. Ces dimensions peuvent être changées ou anulées. Nous so mmes pas responsables si des pages on été remplacées ou invalids.

© 2022 FGI Industries Ltd. / FGI Canada Ltd. | CRAFT + MAIN® et la conception de logotype sont des marques déposées de FGI Industries Ltd. / FGI Canada Ltd.
États-Unis : www.craftandmain.com | CANADA: www.craftandmain.ca

RÉVISÉ MAY 2022