FOREMOST®

AXFORD

ENSEMBLE MEUBLE-LAVABO DE 61 PO

SPÉCIFICATIONS DU PRODUIT

- Finition blanc
- 2 Portes à fermenture lente
- 6 Tiroirs à fermenture lente
- 1 Tablette adjustable
- Dessus en pierre d'ingénierie blanche avec dosseret
- Lavabo blanc rectangulaire encastrable sous-plan en pocelaine vitrifiée inclus
- Entraxe de 8 po
- Ferrures en chrome
- Nivellement adjustable des pattes
- Assemblé
- Installation de l'évier sur le dessus de la vanité requise
- Robinet non inclus

ARTICLE À INDIQUER

BLANC

☐ **AXFWA6122D**
UPC : 721015433620

EXPÉDTION

Volume	42,60
PB	316,80 lb

DIMENSIONS GLOBALS

61 po (L) x 22 po (P) x 38¾ po (H)
1549 mm (L) x 559 mm (P) x 984 mm (H)

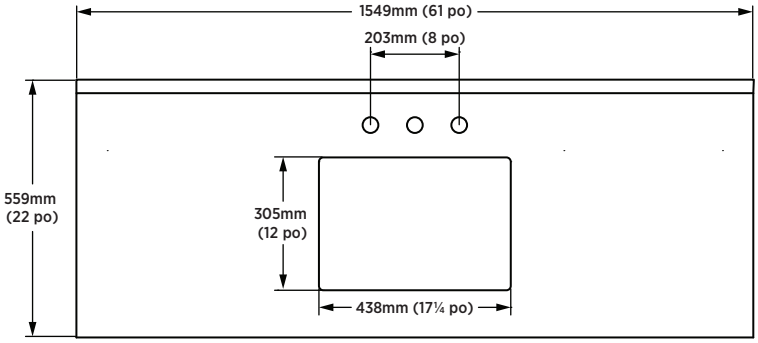

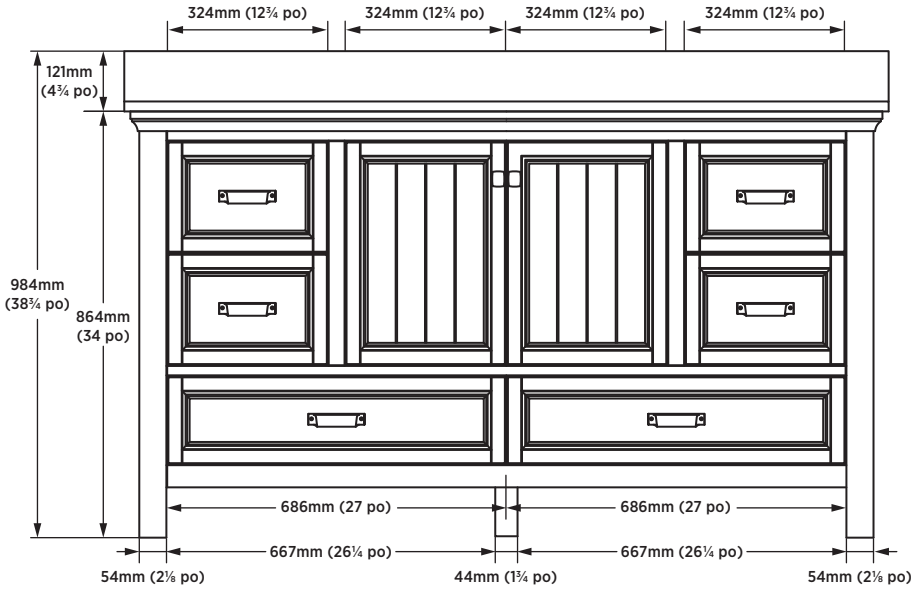

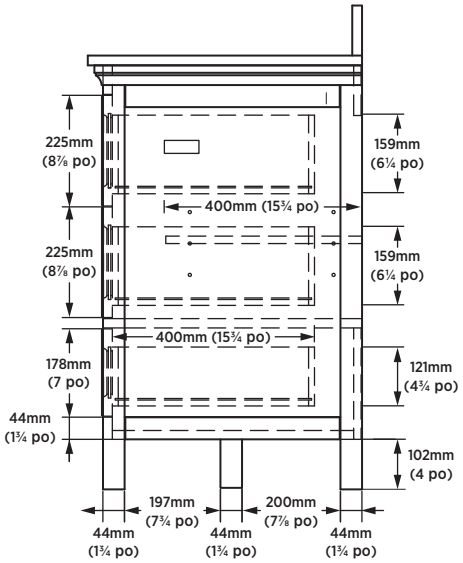

Important : Les dimensions du produit peuvent avoir des variations minmales et peuvent varier de façon à respecter les tolerances permis. Ces dimensions peuvent être changées ou anulées. Nous sommes pas responsables si des pages on été remplacées ou invalids.

CANADA: 5970 Chedworth Way, Unit B, Mississauga, Ontario L5R 4G5 **T:** (888) 256-7551 **F:** (905) 507-2006 www.foremostcanada.com
US: 6241 Northwind Parkway, Hobart, Indiana 46342 **T:** (888) 620-3667 **F:** (219) 947-3630 www.foremostgroups.com