FOREMOST®

Carlington

Armoire à linge de 17 po

Spécifications du produit:

- Trois fini disponible: espresso, noyer, et blanc ultrabrillant
- Construction MDF avec melamine
- Deux tiroirs à fermeture
- Deux étagère intérieure réglable et une étagère fixe
- Une miroir rectangle intérieur
- Chrome poignées
- Deux pieds en métal en option
- Entièrement assemblé

Dimensions globales:

17 po (L) x 15 po (P) x 54⅛ po (H) / 60 po (H) avec pieds

Expédition:

Volume: 77,88
Poids brut: 10,63 lbs

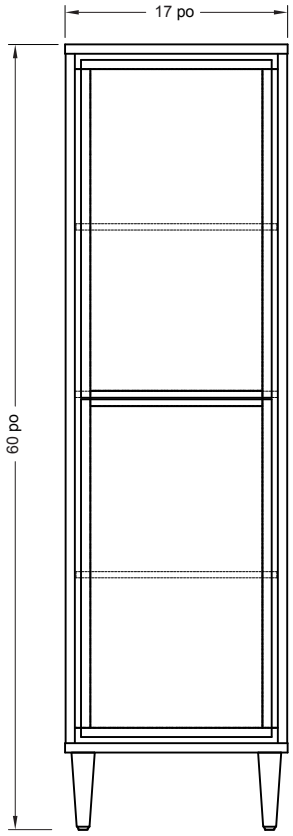

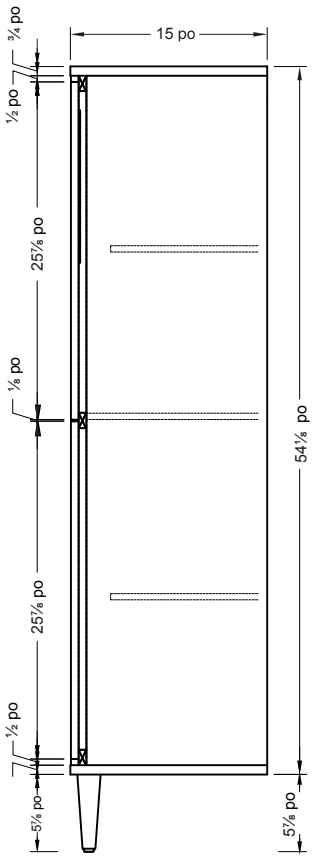

Article á indiquer:

☐ **CRELC1760**
ESPRESSO
UPC: 721015429371

☐ **CRNLC1760**
NOYER
UPC: 721015429388

☐ **CRWLC1760**
BLANC ULTRABRILLANT
UPC: 721015429395

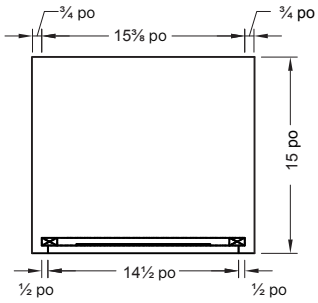

Remarque:

Important: Les dimensions de la toilette peuvent avoir des variation minmale et peuvent varier de facon à respecter les normes établies par ANSI standart A112.19.2. Ces dimensions peuvent être changées ou anulées. Nous ne sommes pas responsables si des pages on été remplacées ou perdues.

CANADA: 5970 Chedworth Way, Unit B, Mississauga, Ontario L5R 4G5 T: (888) 256-7551 F: (905) 507-2006 www.foremostcanada.com