FOREMOST®

Chaplin

Toilette 1 Pièce à double chasse

Porcelaine vitrifiée

Spécifications du produit :

- Toilette à double chasse à efficacité élevée
- 4,8Lpc / 1,28Gpc ou 3Lpc / 0,8Gpc
- Bol avant rond
- Porcelaine vitrifiée
- Cuvette d'une hauteur de 15½ po
- Bouton poussoir sur le dessus en blanc doux
- Plomberie brute de 305 mm (12 po)
- Siphon entièrement émaillé avec passage de 1¾ po
- Robinet de chasse double de 3 po
- Action siphonique
- Surface d'eau : 8¼ po x 6⅛ po (210 mm x 155 mm)
- Siège de toilette à fermeture lente inclus

Dimensions globales :

383 mm (L) x 687 mm (P) x 720 mm (H)
15⅛ po (L) x 27 po (P) x 28¼ po (H)

Expédition :

Volume	7,50
Poids brut	88 lb

Certifications et conformité :

Satisfait aux normes suivantes ou les dépasse :

- cUPC de l'IAPMO
- ASME A112.19.2 / CSA B45.1
- WaterSense de l'EPA des États-Unis
- Répond aux exigences LEED
- MaP Testé 800 g

Article à indiquer :

Blanc doux :

☐ **TL-6132-RWL** (Réservoir isolé)
UPC : 721015434818

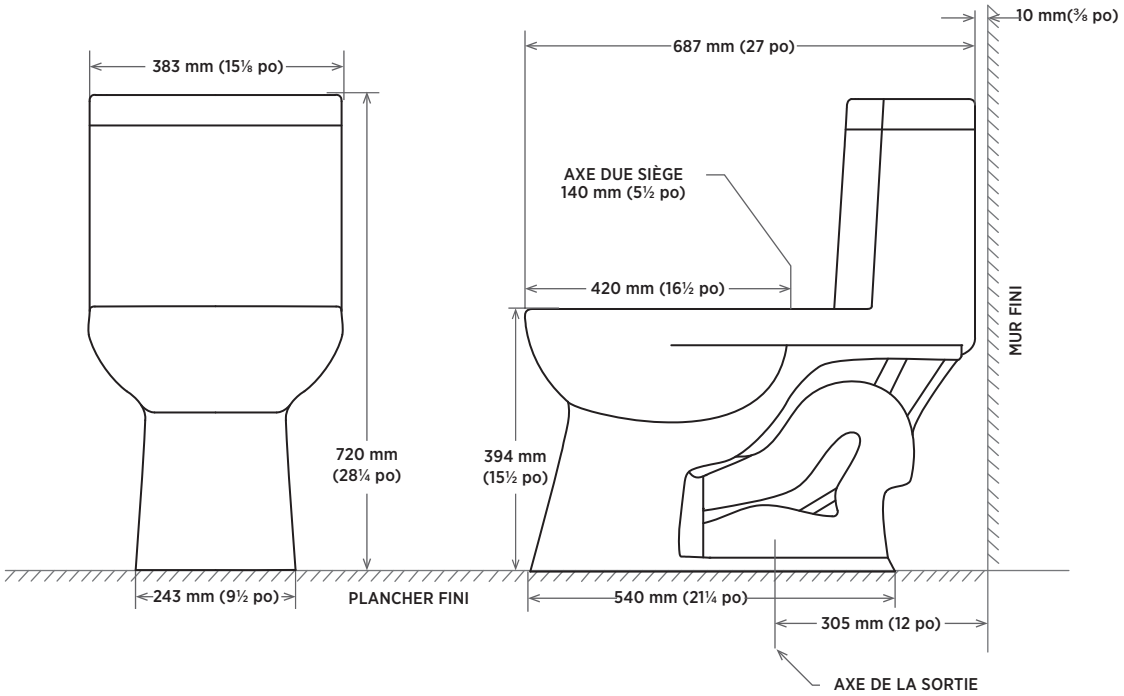

CANADA: 5970 Chedworth Way, Unit B, Mississauga, Ontario L5R 4G5 **T:** (888) 256-7551 **F:** (905) 507-2006 www.foremostcanada.com
US: 6241 Northwind Parkway, Hobart, Indiana 46342 **T:** (888) 620-3667 **F:** (219) 947-3630 www.foremostgroups.com