FOREMOST®

Mirren
Baignoire
Acrylique

Spécifications du produit:

- L'acrylique durable à double face
- La baignoire est munie
- Surface intérieure antidérapante
- Système de vidange du drain non inclus
- Les robinets peuvent être installés au mur ou dans le planche

Dimensions globales:

1600±5 mm (L) x 750±5 mm (P) x 610±10 mm (H)
63 po (L) x 29½ po (P) x 24 po (H)

Expédition:

Volume	32,50
Poids brut	115,5 lb

Certifications et conformité :

Satisfait aux normes suivantes ou les dépasse :

- cUPC de l'IAPMO
- CSA B45.5/IAPMO Z124

Article à indiquer:

Blanc :

☐ **11-0613**
UPC: 721015427919

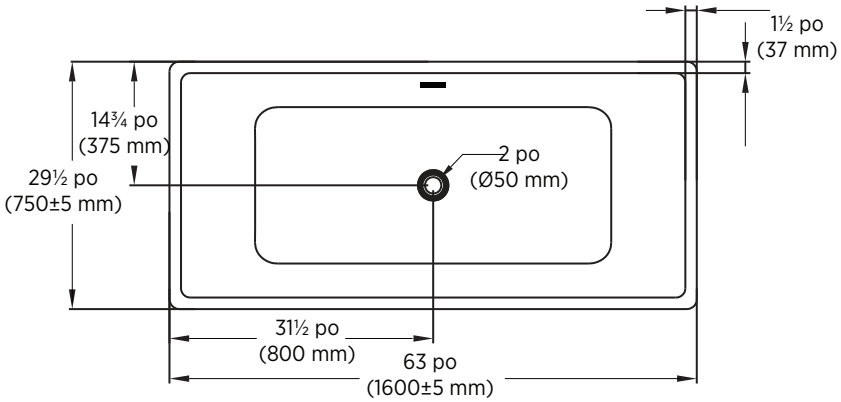

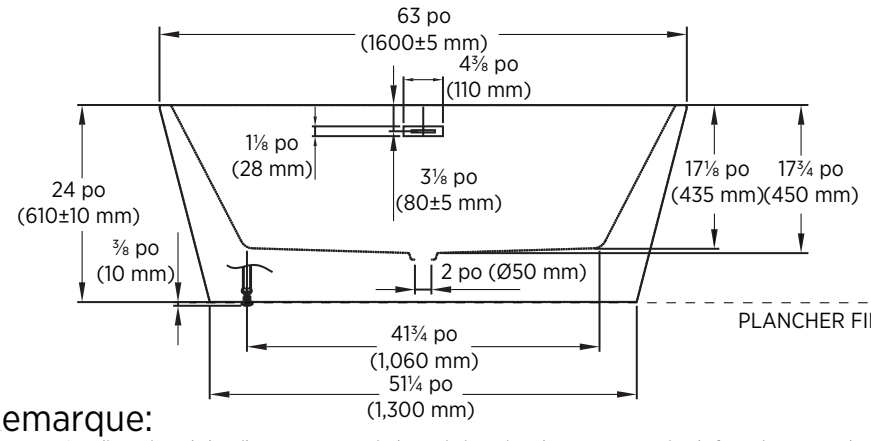

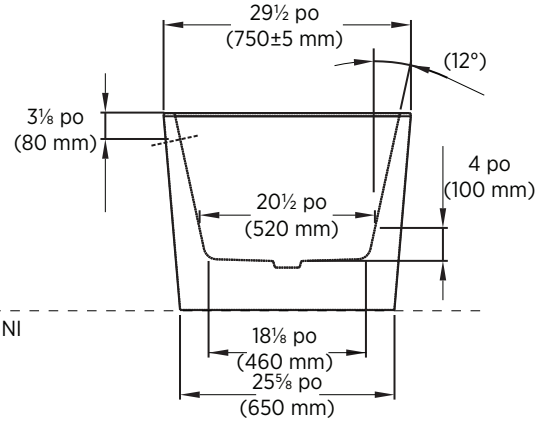

Remarque:

Important: Les dimensions de la toilette peuvent avoir des variation minmale et peuvent varier de facon à respecter les normes établies par ANSI standart A112.19.2. Ces dimensions peuvent être changées ou anulées. Nous ne so mmes pas responsables si des pages on été remplacées ou perdues.

CANADA: 5970 Chedworth Way, Unit B, Mississauga, Ontario L5R 4G5 **T:** (888) 256-7551 **F:** (905) 507-2006 www.foremostcanada.com
US: 6241 Northwind Parkway, Hobart, Indiana 46342 **T:** (888) 620-3667 **F:** (219) 947-3630 www.foremostgroups.com